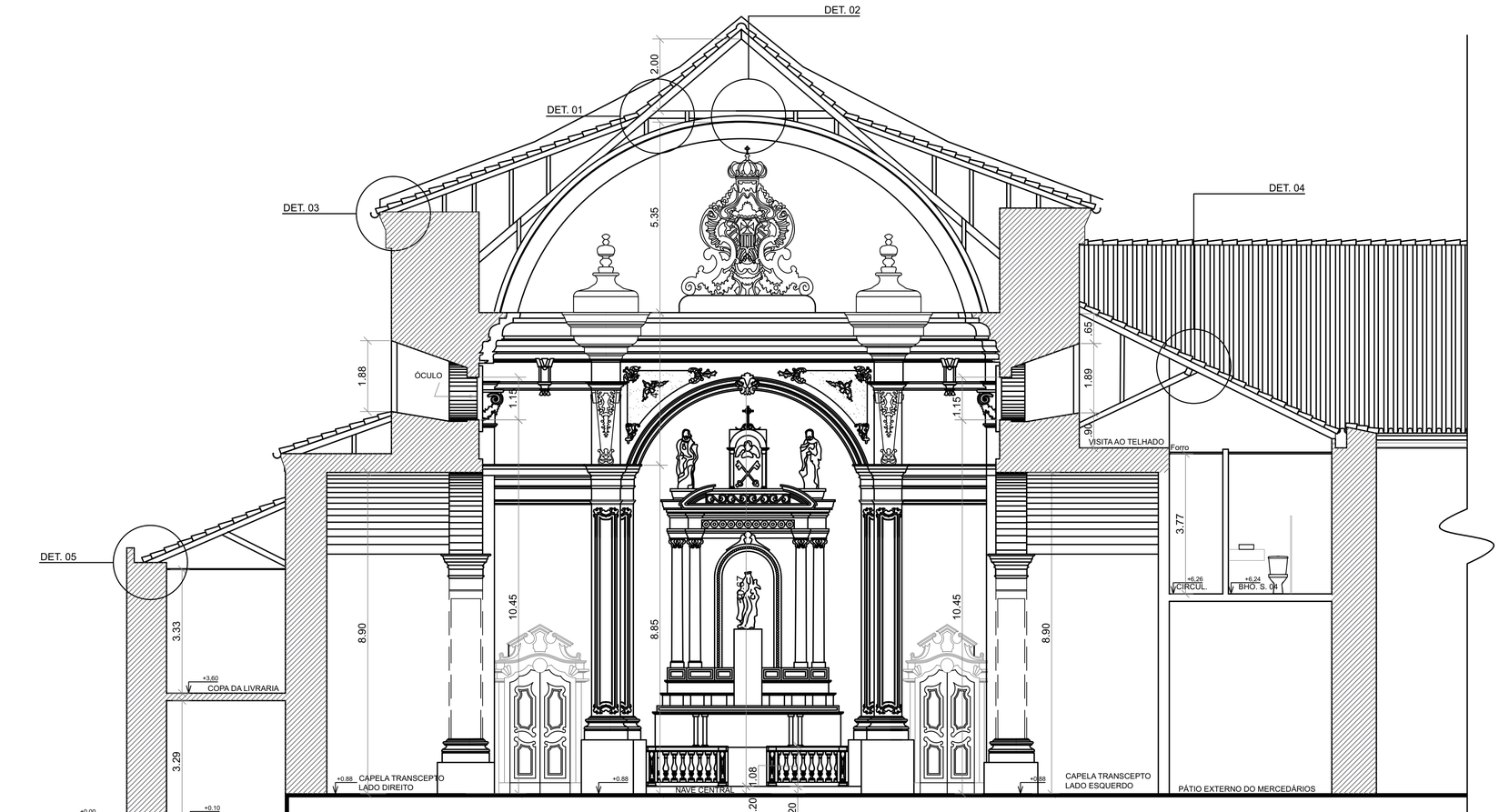

SECÇÃO 02
ESC. 1/75

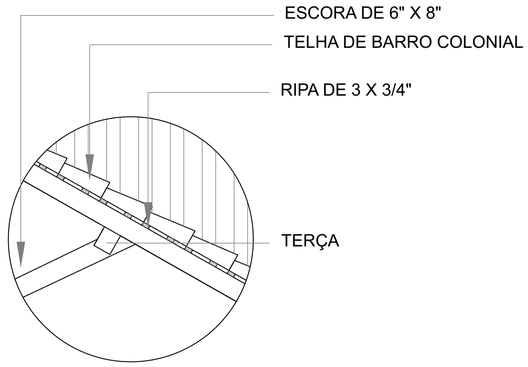

DET. 04
ESC: 1/25

DET. 05
ESC: 1/25

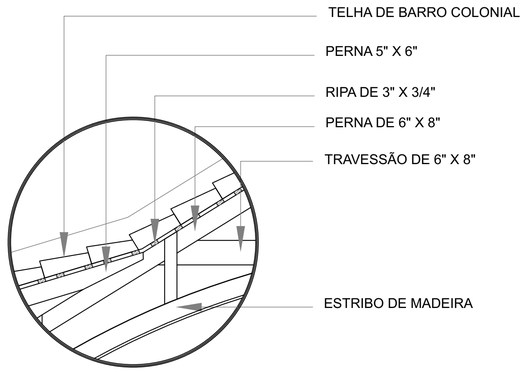

DET. 01
ESC: 1/25

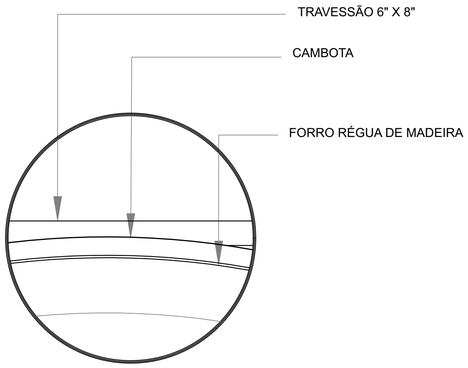

DET. 02
ESC: 1/25

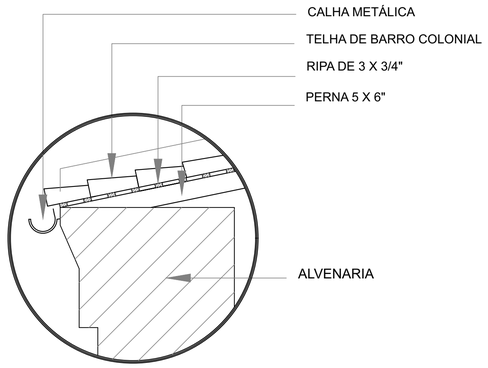

DET. 03
ESC: 1/25

PROJETO: Projeto de Restauração Arquitetônica da Igreja de Nossa Senhora das Mercês em Belém, Pará.			PRANCHA: 12 / 14
CURSO: Arquitetura e Urbanismo	DOCENTE: Prof. dra. Roseane Norat		
ENDEREÇO: Rua Gaspar Viana, SN, Campina, Belém, Pará	DISCENTE: Lucas Santos da Silva		
ESCALA: Indicada	TÍTULO: Secção 02	R.A.: 201504340006	DATA ENTREGA: 21/12/2019

A REPRODUÇÃO OU EXECUÇÃO NO SEU TODO OU PARTE DESTE PROJETO, SEMA PRÉVIA AUTORIZAÇÃO DE SEU AUTOR, FICARÁ SUJEITA AS MEDIDAS LEGAIS CABÍVEIS. A ALTERAÇÃO DESTE PROJETO DO ME SEU AUTOR DE QUALQUER RESPONSABILIDADES POSTERIORES.
DIREITOS RESERVADOS - LEI 5772 DE 21/12/71

PAPEL FORMATO A1